HANDLE FOR CONTROL: 852348

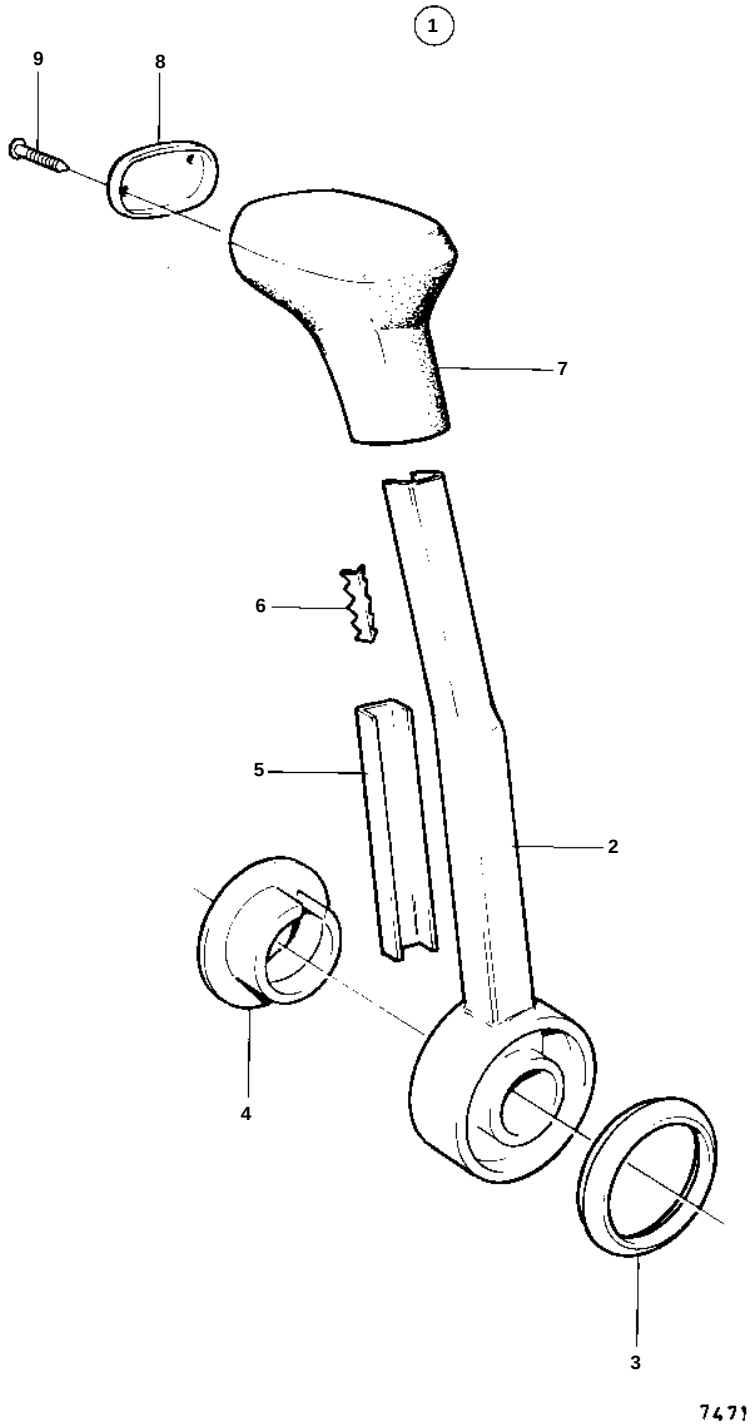

HANDLE FOR CONTROL: 852348

REF	PART NO.	QTY	DESCRIPTION	
1	852348	1	Lever	
2		1	· HANDLE	IK
3		1	· RING	IK
4		1	· SUPPORT RING	IK
5		1	· BAR	IK
6		1	· LOCK PLATE	IK
7		1	· KNOB	IK
8		1	· COVER	IK
9	853003	2	· Nail	IK