D12C-A MP, D12D-A MP, D12D-B MP, D12D-A MH, D12D-B MH

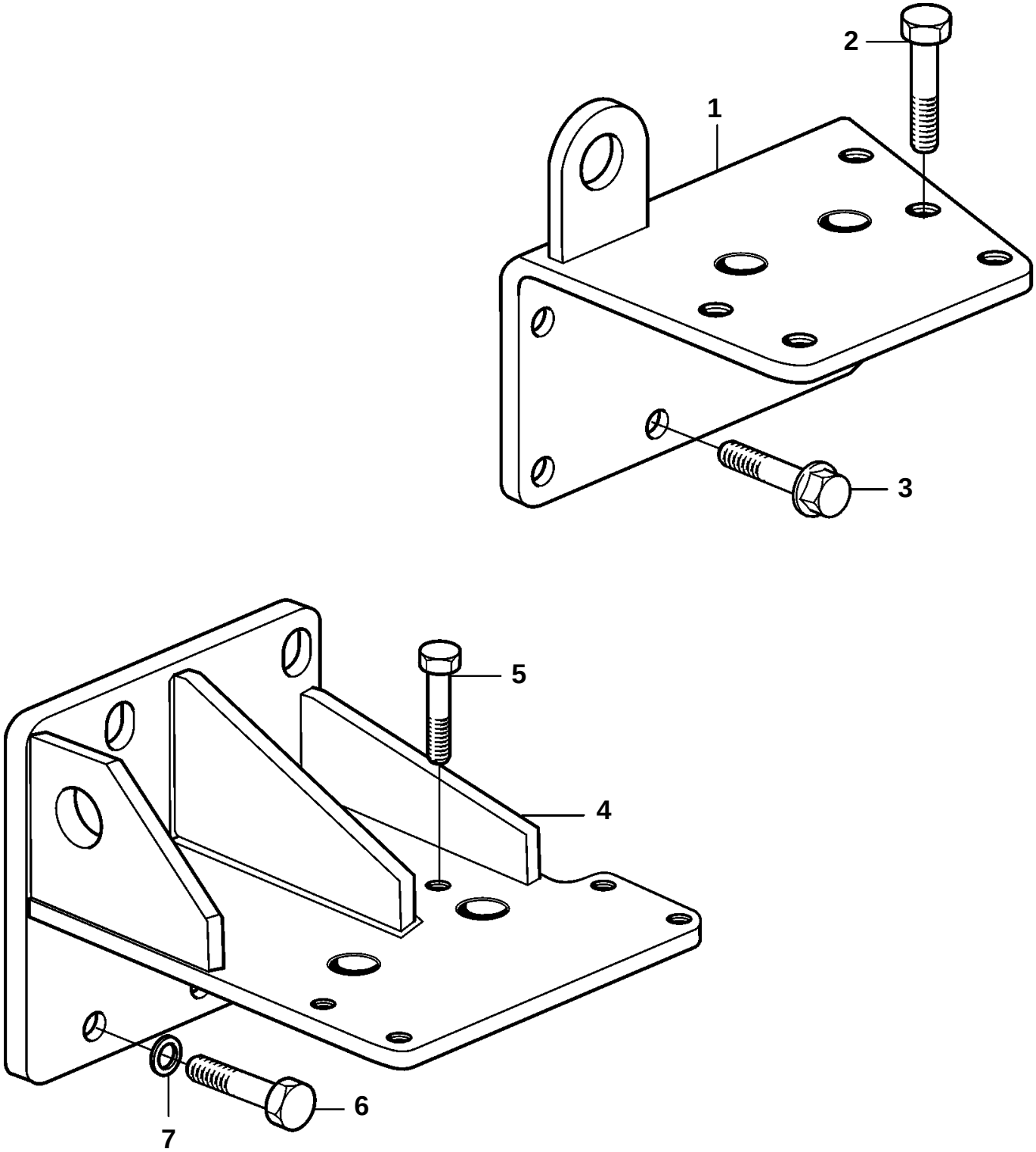

19244

D12C-A MP, D12D-A MP, D12D-B MP, D12D-A MH, D12D-B MH

REF	PART NO.	QTY	DESCRIPTION		NOTES
1	863965	1	Bracket		S.B
	863964	1	Bracket		P
2	970972	2	Screw		
3	968435	12	Flange screw		