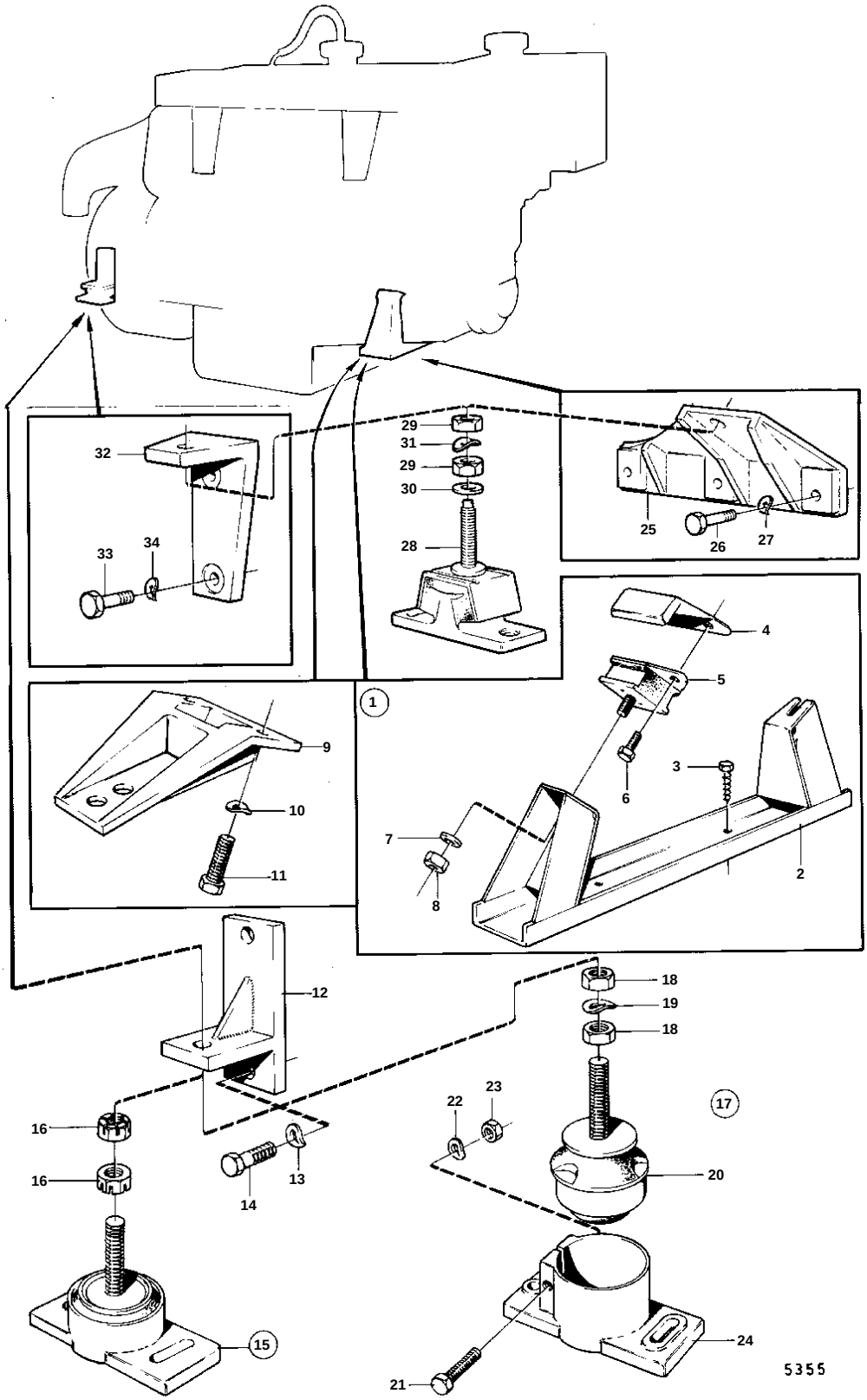
32
33
34
29
31
29
30
28
25
26
27
4
5
1
9
10
11
3
6
7
8
2
12
18
19
18
17
22
23
16
16
13
14
20
15
24
21
5355

REF	PART NO.	QTY	DESCRIPTION		NOTES
9	826816	2	Bracket		
10	941907	4	Spring washer		
11	940142	4	Screw		
12	826817	2	Bracket		
13	940280	4	Spring washer		
14	955341	4	Screw		
15	827128	4	Rubber suspension		MO-XXXX/103386
16	944236	8	· Lock nut		
17	829424	4	Suspension		MOXXXX/103387-. BB115B, AQ130C MO-16931/XXXX. BB115A MO-1470/XXXX.
18	955805	8	· Nut		
19	941912	8	· Spring washer		
20	829692	4	· Rubber cushion		
21	946481	4	· Screw		
22	946599	4	· Spring washer		
23	946523	4	· Nut		
24		4	· BRACKET		
25		1	BRACKET		P. AQ140A MO85874056/XXXX-. AQ120B EXCL USA MO85861751/XXXX-. AQ120B USA MO85885205/XXXX-. BB140A MO85874056/XXXX-.. TEMPORARY PRODUCTION.
	840539	1	Bracket		P MO 202502-
	841386	1	Bracket		S.B. AQ140A MO85874056/XXXX-. AQ120B EXCL USA MO85861751/XXXX-. AQ120B USA MO85885205/XXXX-. BB140A MO85874056/XXXX-.
26	955298	5	Screw		AQ140A MO85874056/XXXX-. AQ120B EXCL USA MO85861751/XXXX-. AQ120B USA MO85885205/XXXX-. BB140A MO85874056/XXXX-.
	955298	2	Screw		AQ125A MO 7546501/XXXX-. AQ125A USA MO 7545817/XXXX-.
	955299	1	Screw		AQ140A MO85874056/XXXX-. AQ120B EXCL USA MO85861751/XXXX-. AQ120B USA MO85885205/XXXX-. BB140A MO85874056/XXXX-.
26	955297	6	Screw		AQ125A MO 7546501/XXXX-. AQ125A USA MO 7545817/XXXX-.
27	941907	6	Spring washer		AQ140A MO85874056/XXXX-. AQ120B EXCL USA MO85861751/XXXX-. AQ120B USA MO85885205/XXXX-. BB140A MO85874056/XXXX-.
27	941907	9	Spring washer		AQ125A MO 7546501/XXXX-. AQ125A USA MO 7545817/XXXX-.
28	834827	4	Rubber element		AQ140A MO85874056/XXXX-. AQ120B EXCL USA MO85861751/XXXX-. AQ120B USA MO85885205/XXXX-. BB140A MO85874056/XXXX-.
29	955805	8	Nut		AQ140A MO85874056/XXXX-. AQ120B EXCL USA MO85861751/XXXX-. AQ120B USA MO85885205/XXXX-. BB140A MO85874056/XXXX-.
30	955900	4	Washer		AQ140A MO85874056/XXXX-. AQ120B EXCL USA MO85861751/XXXX-. AQ120B USA MO85885205/XXXX-. BB140A MO85874056/XXXX-.
31	941912	4	Spring washer		AQ140A MO85874056/XXXX-. AQ120B EXCL USA MO85861751/XXXX-. AQ120B USA MO85885205/XXXX-. BB140A MO85874056/XXXX-.
32	841405	1	Bracket		P. AQ140A MO85874056/XXXX-. AQ120B EXCL USA MO85861751/XXXX-. AQ120B USA MO85885205/XXXX-. BB140A MO85874056/XXXX-.
	841459	1	Bracket		S.B. AQ140A MO85874056/XXXX-. AQ120B EXCL USA MO85861751/XXXX-. AQ120B USA MO85885205/XXXX-. BB140A MO85874056/XXXX-.
33	955341	4	Screw		AQ140A MO85874056/XXXX-. AQ120B EXCL USA MO85861751/XXXX-. AQ120B USA MO85885205/XXXX-. BB140A MO85874056/XXXX-.
34	940280	4	Spring washer		AQ140A MO85874056/XXXX-. AQ120B EXCL USA MO85861751/XXXX-. AQ120B USA MO85885205/XXXX-. BB140A MO85874056/XXXX-.